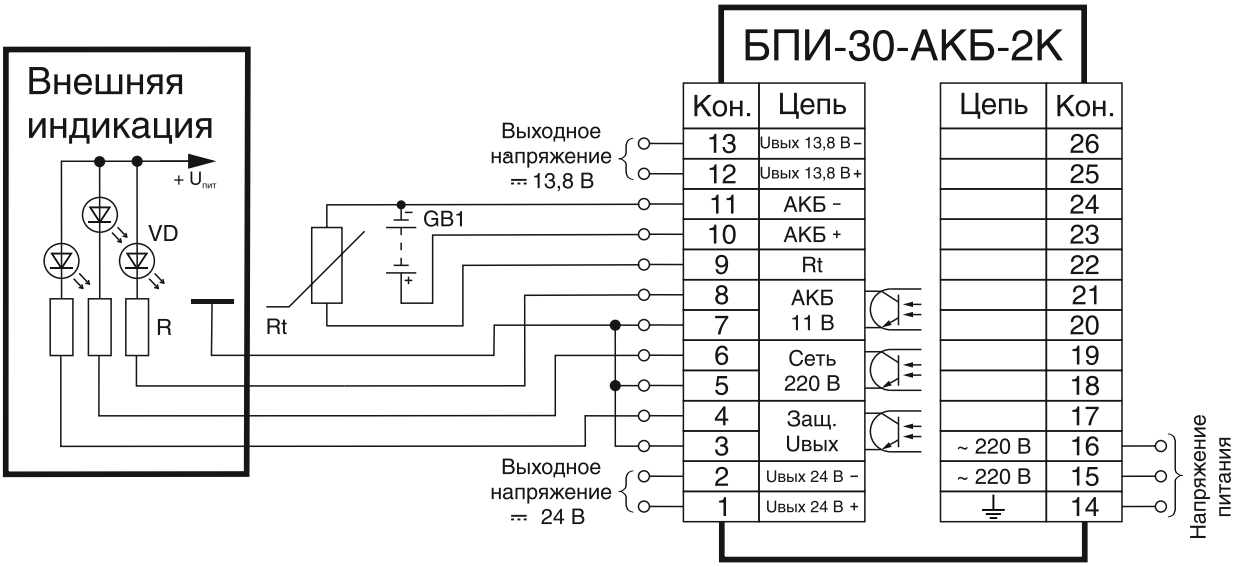
Внешняя индикация
+ Uпит
VD
R
Rt
GB1
БПИ-30-АКБ-2К
Кон.
Цепь
Цепь
Кон.
Выходное напряжение ⎓ 13,8 В
13
Uвых 13,8 В –
12
Uвых 13,8 В +
11
АКБ –
10
АКБ +
9
Rt
8
АКБ 11 В
7
6
Сеть 220 В
5
4
Защ. Uвых
3
Выходное напряжение ⎓ 24 В
2
Uвых 24 В –
1
Uвых 24 В +
26
25
24
23
22
21
20
19
18
17
~ 220 В
16
~ 220 В
15
14
Напряжение питания